デジタルメジャー

DM-101A(横型)/DM-101B(縦型)

ワイヤーの引き出し量を高精度にデジタル表示。

リニアエンコーダの測長機構とカウント表示を一体化し、ワイヤーの引き出し量をデジタル表示する、コンパクトな測長用デジタルカウンタ。とくに送り機構がネジ式でない機械・装置の送り駆動部に最適です。

取り付け位置は自由自在。

デジタル表示部は180° 回転するため、取り付け方法が自由に選択できます。ワイヤーの引き出し量は1mで、あらゆる機械・装置に対して取り付け位置をフレキシブルに設定できます。

任意数値のプリセットが可能。

■DM-101A/DM-101B の主な仕様

●DM-101A
●DM-101B

・機種名・	DM-101A・	DM-101B
・タイプ・	横　型・	縦　型
・表示範囲・	＋9999.9～－9999.9極性表示(－):0点以降引戻し方向	
・カウント表示・	±5桁/7セグメントLED(赤色)、文字高8mm	
・ワイヤー有効長・	1m	
・最小読取値・	0.1mm	
・ワイヤー張力・	約1.96～3.43N(200～350g)	
・最大応答速度・	100m/min	
・リセット・	MANUAL RESET(リセットスイッチで任意点“0”リセット)	
・メモリ・	不揮発性メモリによるバックアップ	
・精　度・	±0.1mm＋量子化誤差	
・電　源・	AC100V±10%(50/60Hz)	
・消費電力・	3W	
・質　量・	約750g	
・電源コード・	2m(ACアダプタ及びプラグ付)	
・使用温度範囲・	5～45℃	
・保存温度範囲・	－20～80℃	
・耐振動・	49m/s²(5G)で30分	
・耐衝撃・	耐久294m/s²で(30G)X・Y・Z各方向3回	

■DM-101A/DM-101B 外形寸法図

●DM-101A
●DM-101B

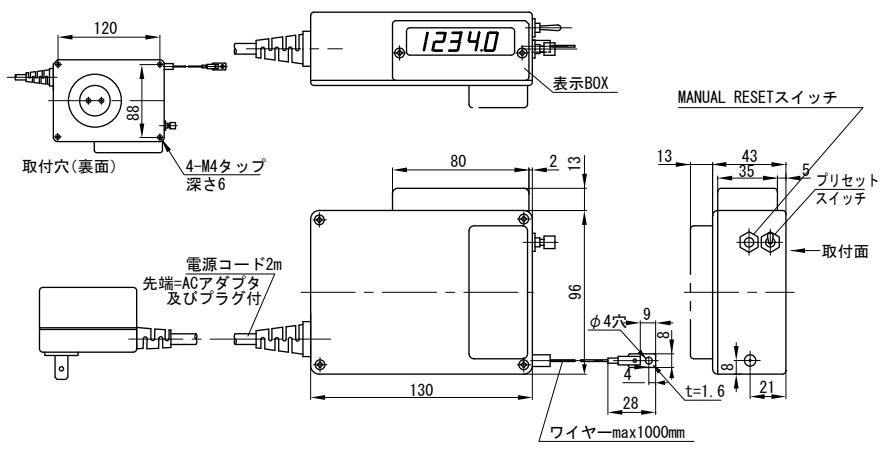

■表示部取付例
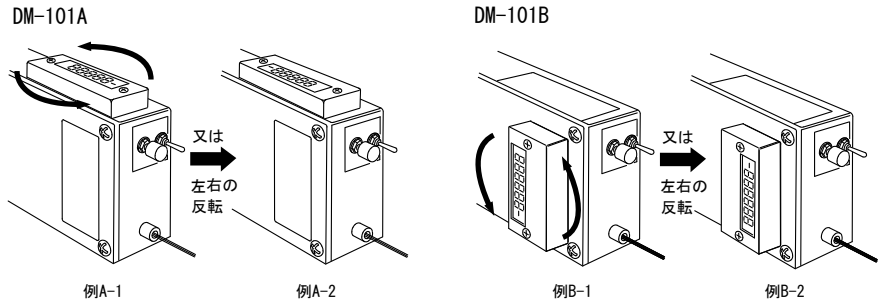
●DM-101A
●DM-101B