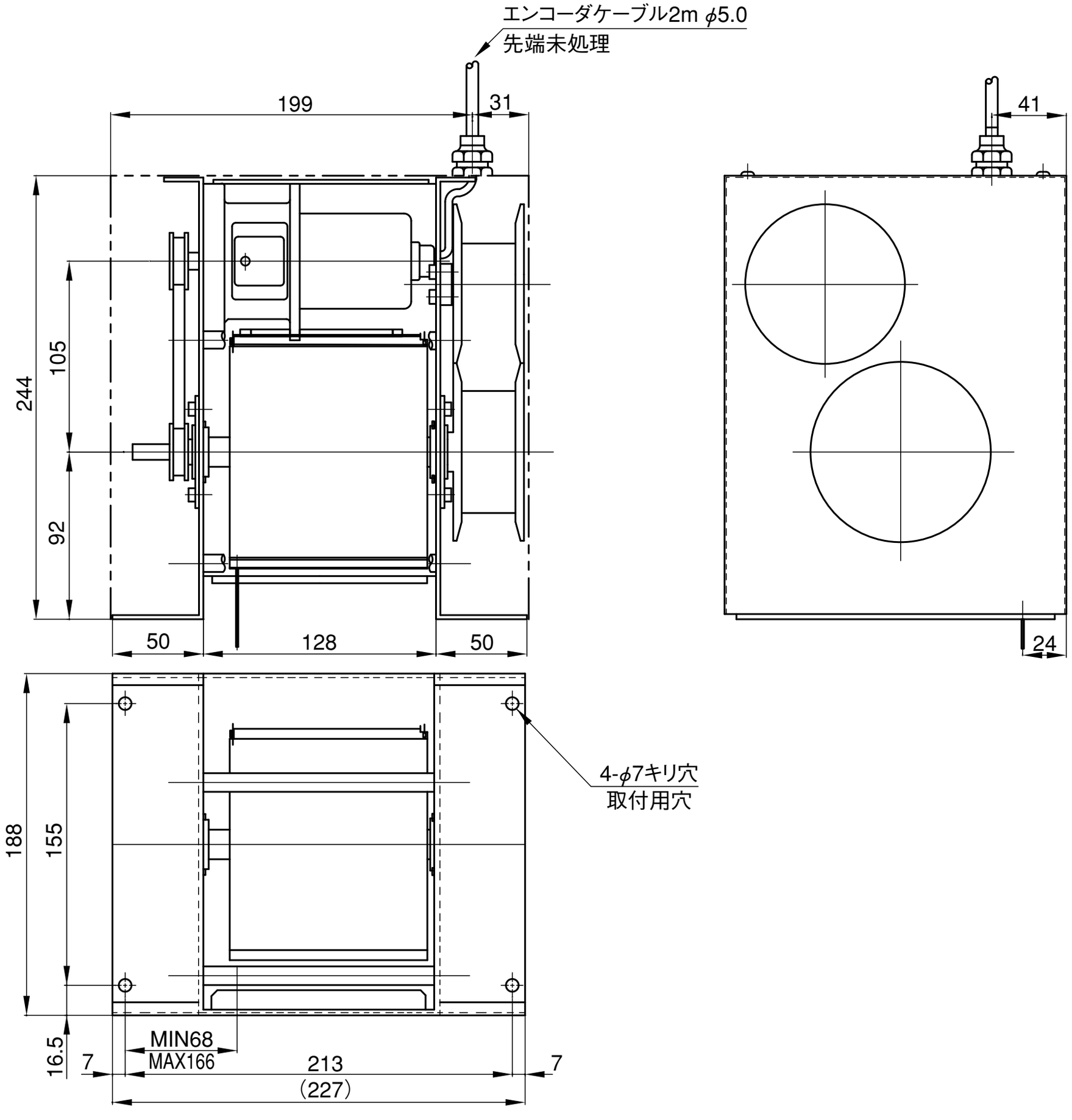
エンコーダケーブル2m φ5.0
先端未処理
199
31
41
244
105
92
50
128
50
24
4-φ7キリ穴
取付用穴
188
155
16.5
MIN68
MAX166
7
213
(227)
7